REVOLVER SICHER IM GRIFF!

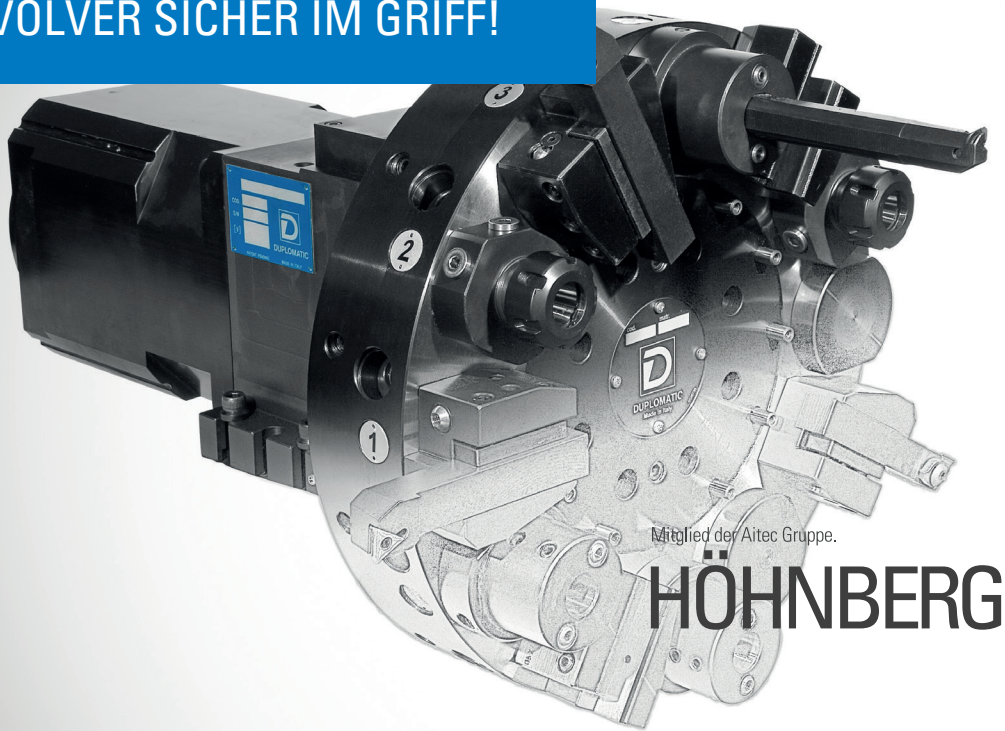

Mitglied der Aitec Gruppe.

HÖHNBERG TECHNIK

CNC Werkzeugmaschinenservice

Duplomatic Revolver Service

Der komplette Service rund um Dreh- und Fräsmaschinen gehört zu unseren Stärken, daher war die Zusammenarbeit mit einem starken Partner nur logisch. Seit dem 01.02.2013 sind wir die Vertretung für Revolverköpfe und Zubehör der Firma Duplomatic Automation s.R.L. in Deutschland, Österreich und der deutschsprachigen Schweiz. Bei allen Fragen und Problemen stehen wir Ihnen als Ansprechpartner zur Verfügung.

Revolverköpfe sind sehr komplexe Geräte. Präzise Mechanik und ausgeklügelte Elektronik ermöglichen immer aufwendigere Anwendungen. Gerade Geräte, die viel mit angetriebenen Werkzeugen im Einsatz sind, werden auf das Äußerste beansprucht. Verschleiß und Verschmutzung erfordern eine regelmäßige Überprüfung und Instandsetzung dieser hochwertigen Geräte.

Von Erlensee bei Hanau bieten wir Ihnen unseren Service für die Produkte von Duplomatic an. Dieser Standort wurde extra für die Reparatur von Revolvern eingerichtet. Für eine optimale Problemlösung stehen wir in Kontakt mit den Entwicklern bei Duplomatic, sodass Spezialprobleme schnell und unkompliziert gelöst werden können.

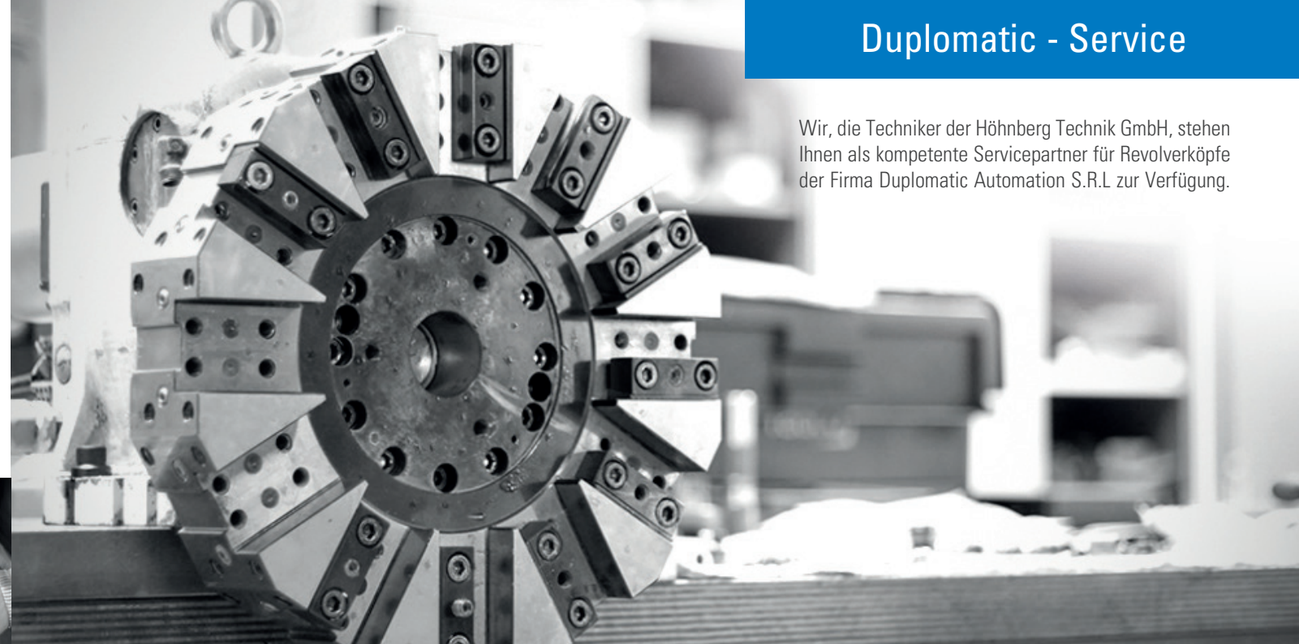

Duplomatic - Service

Wir, die Techniker der Höhnberg Technik GmbH, stehen Ihnen als kompetente Servicepartner für Revolverköpfe der Firma Duplomatic Automation S.R.L zur Verfügung.

Duplomatic - Service

Unsere Leistungen im Überblick:

- Telefonsupport
- Ersatzteilservice
- Überholung Ihres Revolvers in unserer Werkstatt
- Remontage Ihres Revolvers
- Zerlegen, Reinigen und Befunden Ihres Revolvers
- Beschaffen der benötigten Ersatzteile
- Reparieren nach Herstellerangaben
- Inbetriebnahme und Testen Ihres Revolvers auf unserem Prüfstand
- Inbetriebnahme vor Ort

DUPLOMATIC
AUTOMAZIONE
AUTHORIZED SERVICE CENTER

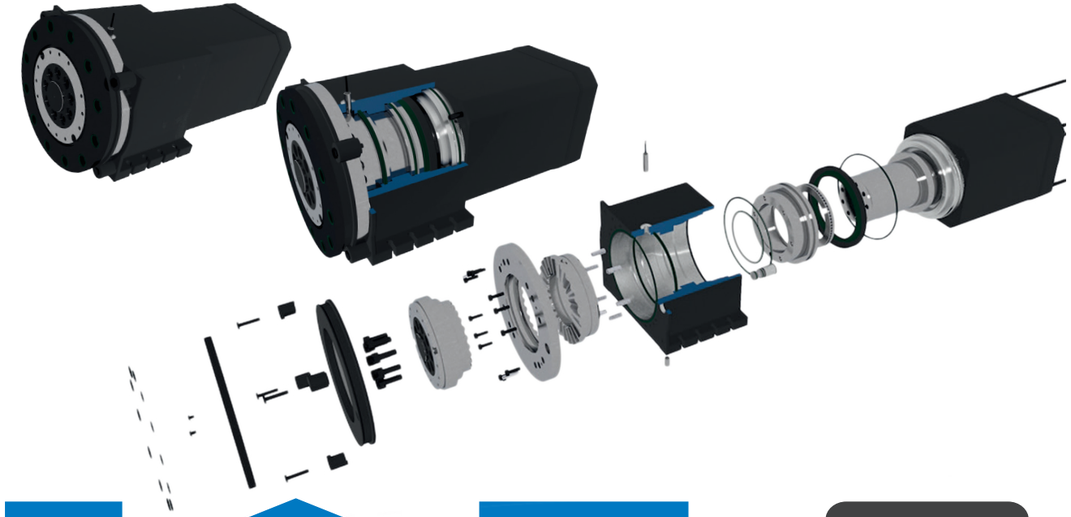

Wareneingangskontrolle → Demontage, Reinigung und Befundung → Angebots-erstellung → Freigabe durch den Kunden → Kommissionierung / Bestellung der Ersatzteile → Remontage → Inbetrieb-nahme → Prüfstand 8 Stunden Test → Verpackung und Versand → Inbetriebnahme vor Ort

Mitglied der Aitec Gruppe.

HÖHNBERG TECHNIK

CNC Werkzeugmaschinenservice

DUPLOMATIC-SERVICE

Höhnberg Technik GmbH
Niederlassung
Dieselstraße 9
63526 Erlensee

Tel.: + 49 61 83 / 9 29 88 - 04
Fax.: + 49 61 83 / 9 29 88 - 06
Web: www.hoehnberg.com
E-Mail: duplomatic@hoehnberg.com

MASCHINENSERVICE

Höhnberg Technik GmbH
Hauptsitz
Am Gewerbepark 1
98593 Floh-Seligenthal

Tel.: + 49 36 83 / 4 66 32 - 0
Fax.: + 49 36 83 / 4 66 32 - 29
Web: www.hoehnberg.com
E-Mail: info@hoehnberg.com

Ihr Ansprechpartner:

Nico Petzenberger

Mob.: + 49 172 - 34 96 556
E-Mail: n.petzenberger@hoehnberg.com